Nordlandstraße 31 **Tel. 05428-9404-0**
49326 Melle **Fax 05428-9404-40**

Endlagenschalterbox TCR 412

Das TCR-Modul mit 3-Leiter-Näherungsinitiatoren wandelt die Endlagen oder Zwischenpositionen von Stellantrieben in elektrische Signale um.
Der 3-Leiter-Initiator wird in vielen europäischen Ländern als berührungsloser Signalgeber bei Nicht-Ex-Anwendungen eingesetzt.
Er gilt als besonders sicher im Schaltverhalten, da er einen vernachlässigbaren Reststrom im gesperrten und einen sehr geringen Spannungsabfall im durchgeschalteten Zustand aufweist.
Die neuartige Formgebung des TCR-Gehäuses erlaubt den Einbau von Initiatoren bis 60 mm Länge. Einmalig ist die Einstellung eines jeden Initiators im Bereich von 0°-360°. Die eingestellte Position ist durch eine Verzahnung der Schaltnocken gegen unkontrolliertes Verstellen bei Vibrationen gesichert.
Das Modul ist auch mit **Sichtanzeige** erhältlich.

VORTEILE

- leichte und genaue Einstellung der Schaltpunkte von 0° bis 360°
- Einbaumöglichkeit von Initiatoren bis M18 x 60 mm

TECHNISCHE DATEN

Fabrikat:	**Pepperl + Fuchs**
Typ:	**NBN 4-12 GM50 - E2** induktiv, 3-Draht, Schließerfunktion DC PNP
Schaltabstand:	4 mm
Nennspannung:	10 .. 30 V DC
Dauerstrom:	max. 200 mA
Leerlaufstrom:	≤ 15 mA
Ausgang:	kurzschlußfest, verpolungssicher unbetätigt ≤ 0,3 V, betätigt ≥ U_S - 3 V
Anzeige:	LED, gelb
Temperatur:	-25 ... +70 °C
Schutzart:	IP 67 des Sensors, IP 65 des Gehäuses n. IEC 529 / DIN 40 050
Schaltgenauigkeit der Einheit ≤ 0,5°	
Gehäusesockel:	Vestamid schwarz
Gehäusedeckel:	Makrolon transparent, Vestamid schwarz oder Aluminium hardanodisierd
Dichtung (Gehäuse):	EPDM, NBR oder Silicon
Systemanschluß:	M20 x 1,5
Ventilanschluß:	M12 x 1,5

KLEMMENPLAN
3-Draht, PNP

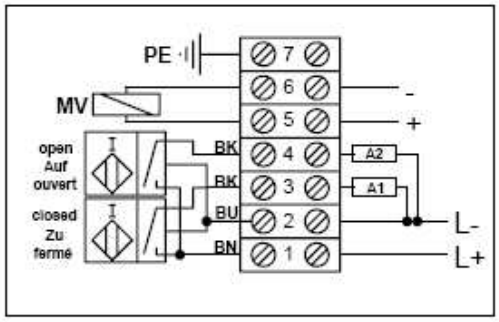

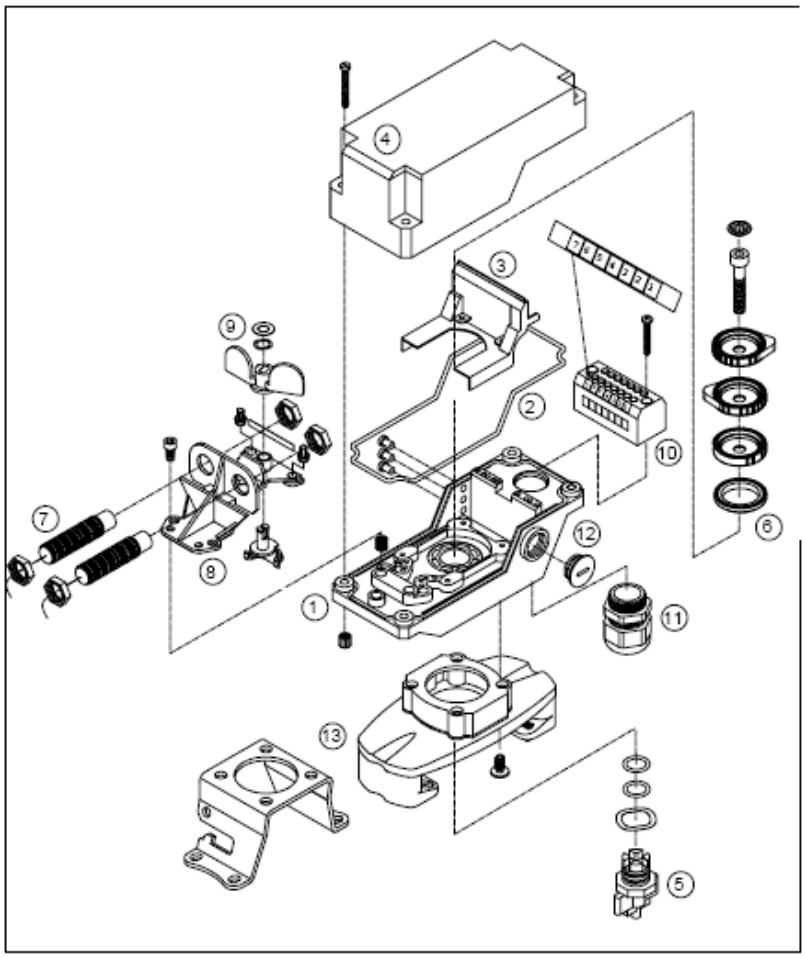

Pos.	Stck.	Bezeichnung	Werkstoff
1	1	Gehäusesockel	Vestamid
2	1	O-Ring Dichtung	alternativ
3	1	Kabelabdeckung	PA + 30%GF
4	1	Gehäusedeckel	alternativ
5	1	TCR-Welle	POM
6	1	Schaltnockensystem	POM
7	2	Näherungsinitiator	-
8	1	Initiatorhalter	PA + 30%GF
9	1	Bedämpfungsflügel	PE verchromt
10	1	Klemmblock, 7 polig	-
11	1	Kabelverschraubung	-
12	1	Blindstopfen für MV-Anschluß	-
13	1	Konsole, Größe 1-4	A2 oder PA

Konsolen siehe Kapitel A5

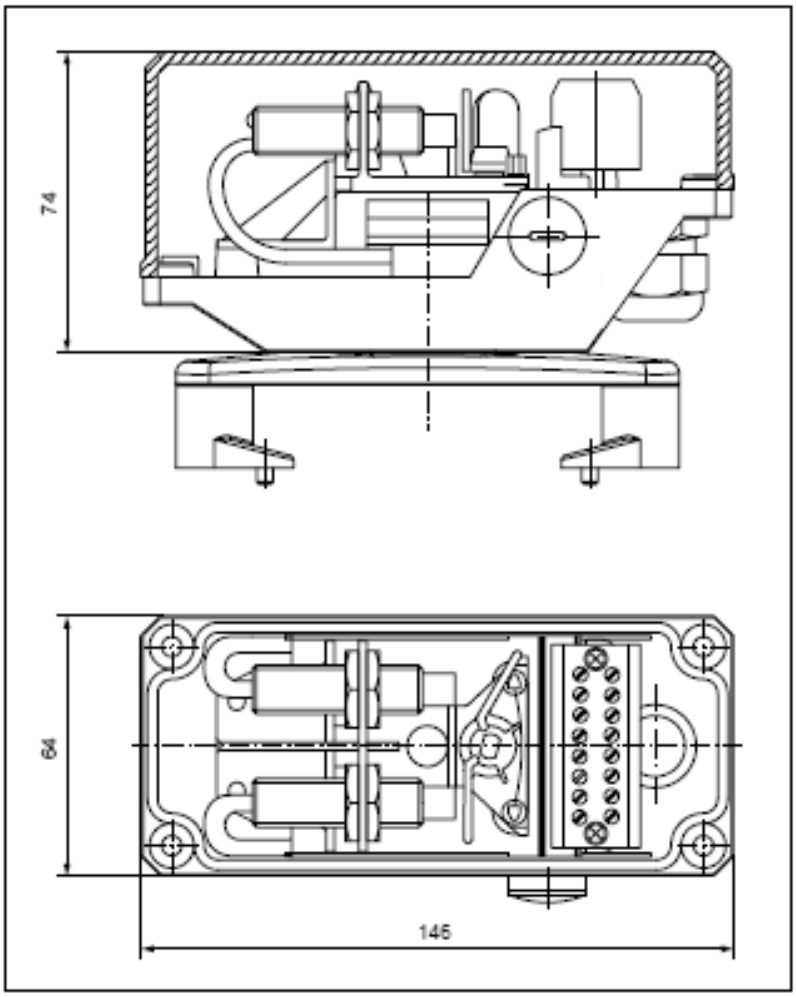
74
64
146